Ruttkay, Matej; Cheben, Ivan; Ruttkayová, Jaroslava

Výskum stredovekého opevneného sídliska v Branči-Veľkej Vsi

Archaeologia historica. 1994, vol. 19, iss. [1], pp. 229-241

Stable URL (handle): https://hdl.handle.net/11222.digilib/140093
Access Date: 04. 12. 2024
Version: 20241113

Terms of use: Digital Library of the Faculty of Arts, Masaryk University provides access to digitized documents strictly for personal use, unless otherwise specified.

MUNI ARTS Masarykova univerzita Filozofická fakulta

Digital Library of the Faculty of Arts, Masaryk University
digilib.phil.muni.cz

Výskum stredovekého opevneného sídliska v Branči-Veľkej Vsi

MATEJ RUTTKAY—IVAN CHEBEN—JAROSLAVA RUTTKAYOVÁ

V snahe odstrániť hrozbu ekologickej katastrofy v oblasti hlavného zdroja pitnej vody na Slovensku, rozhodlo sa vybudovať nové tranzitné vedenie ropovodu mimo túto oblasť. Nová trasa vedie severne a západne od územia Žitného ostrova a zväčša kopíruje trasu tranzitného plynovodu budovaného v rokoch 1985/1986 v časti medzi Bratislavou—Trnavou—Nitrou a Vrábľami. Keďže sa jedná o archeologicky veľmi bohaté oblasti, začal sa v priestore predmetnej stavby postupne vykonávať archeologický prieskum a v nadväznosti výskum. Investori celej akcie (Bystřice pod Hostýnem a Transpetrol Bratislava) finančne zabezpečili všetky archeologické akcie a vďaka dobrej spolupráci s nimi bolo možné preskúmať najohrozenejšie lokality. Jednou z najväčších záchranných akcií bol výskum v katastri obce Branč — časť Veľká Ves, v polohe Arkuš (Cheben—Ruttkayová—Ruttkay 1993). Lokalita leží približne 800 m severne od Veľkej Vsi na oválnej sprašovej dune v inundácii rieky Nitry. Staré mapy, ale aj dnešný stav dokazujú, že to bol v minulosti ostrov obtekaný ramenami rieky Nitry.

História výskumu

Polohu uviedol do literatúry Š. Janšák (1935, s. 31—32), ktorý ju tiež podrobne zameral (obr. 1, 2). V päťdesiatych rokoch tu uskutočnil výskum B. Novotný (jeho dokumentácia sa žiaľ nenachádza v dokumentácii AÚ SAV v Nitre).

V úvode treba zdôrazniť, že súčasný stav lokality sa výrazne odlišuje od situácie zachytenej Š. Janšákom v r. 1930. Južná časť polohy — mottovitá vyvýšenina ohraničená až 5 m hlbokou priekopou bola z veľkej časti zničená, takže dnes sú jej zvyšky, tak ako aj obrysy priekopy len matne badateľné. Š. Janšák uvádza, že sa na jej najvyššej časti nezachytili žiadne stopy po kamennej architektúre, čo naznačuje, že tu mohla stáť drevená stavba. V severnej časti duny zaznamenal mnohé recentné porušenia (hliníky) a z povrchových prieskumov získal črepy z praveku, včasnej doby dejinnej a zo stredoveku. Sonda výskumu v r. 1956 viedla podľa informácií A. Točíka a fotografickej dokumentácie naprieč celou lokalitou (v pozdĺžnom smere). Okrem pravekých vrstiev a objektov sa preskúmali obydlia, ohniská, odpadové a zásobnicové jamy zo stredoveku. Keďže nálezová správa z tohoto výskumu nebola vypracovaná, možno len malú časť informácií z tohoto výskumu dnes využiť. Z tejto výskumnej akcie, ako aj z viacerých menších prieskumov sú v Archeologickom ústave SAV v Nitre evidované aj viaceré nálezy mincí — fenig z r. 1450—1460 Ľudovít IX., uhorské denáre — Rudolf II. z r. 1586, Ferdinand I., z r. 1636, ako aj minca Štefana III. (1161—1172). Práve naposledy menovaný nález mal značný vplyv na zaužívané datovanie vzniku hrádku do druhej polovice 12. stor. (Habovštiak 1985, s. 258—259).

Poloha lokality

Lokalita leží na nízkej pieskovej dune severne od obce Branč, časti Veľká Ves. Od vlastnej terasy rieky Nitry je oddelená úzkym riečnym ramenom, t. j. v minulosti to bol ostrov (obr. 1). Podľa údajov v dokumentácii AÚV SAV a v literatúre (tu sa často táto poloha označuje ako časť obce Lúky Gergelyová) bola južná časť lokality úplne zničená bagrovaním piesku, resp. zrovnávaním s okolitým terénom.

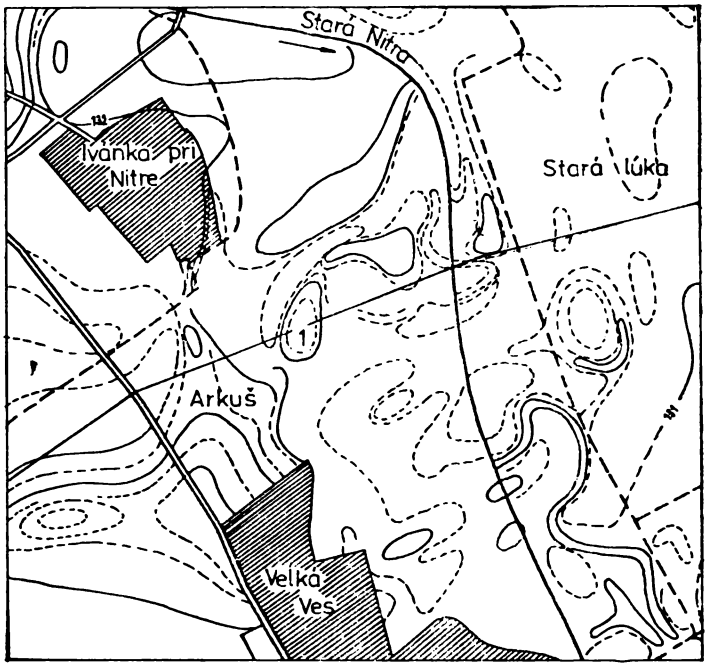

Obr. 1. Branč, časť Veľká Ves, poloha Arkuš — situovanie lokality v teréne.

Výskum v r. 1992—1993

Výskum v r. 1992—1993 prebiehal v zimných mesiacoch (november, december, február) a tým bol značne zťažený. Trasa ropovodu pretínala dunu v jej južnej časti približne v smere východ—západ v dĺžke 115 m (obr. 1). Systematicky sa preskúmala plocha 115×7 m. Po jej odhumusovaní strojom UDS sa úsek niekoľkorát ručne začistil. Postupne sa vyrysoval veľký počet objektov, ktoré sa začali systematicky skúmať. Celkove sa odkrývalo 69 objektov, z nich 7 patrí do mladšej doby kamennej (kultúra s lineárnou keramikou), 9 do eneolitu (8 badenská kultúra a 1 skupina Kosihy-Čaka), 2 do neskorej doby bronzovej, 1 do doby rímskej a 43 do stredoveku.

Sídliskové objekty

Na pomerne malej skúmanej ploche sa koncentrovalo 32 vrcholnostredovekých objektov, t.j. jeden objekt pripadá v priemere na plochu 25 m^2. Spomedzi týchto objektov možno štyri označiť za obydlia. Okrem obj. 3 sa koncentrujú

na najvyšších miestach duny (obj. 44, 66 a 15). Tieto tri objekty sa od obj. 3 odlišovali výplňou — čiernošedá, miestami prachová s výraznými stopami po prepálení. Z obj. 44 sa zachytil severný roh (rozmery zachytenej časti 300krát 280 cm, hĺl. 30—40 cm). Vo výplni sa podarilo vypreparovať tri spálené drevené trámy. Bezprostredne v rohu sa zachytili stopy po obdĺžnikovej hlinenej kupolovej peci (vymazané a prepálené dno, i steny) a pred ňou sa na udupanej dlážke odkryl vypálený a vymazaný podklad ohniska. Výplň obsahovala pomerne malý počet črepov a mincu. Zachovali sa aj zvyšky zuhoľnatených zhorených drevených trámov.

Väčšia časť sa preskúmala z ďalšieho obydlia — obj. 66 (rozmery zachovanej časti 330×220 cm, hĺ. 50 cm). Jeho východná strana bola porušená mladším hliníkom. V severnom rohu ležala menšia kopa prepálených kameňov. Pri južnej stene sa zachovala oválna plocha vymazaná estrichom a prepálená — pozostatok vykurovacieho zariadenia. Pod estrichom bola tenká vrstva popoľa a v nej sa našla železná drumbľa (obr. 9:9) a železná pracka (obr. 9:5). V zásype objektu sa našli železné klince, nožíky, keramika a sedem mincí.

Najzaujímavejší je objekt 15 — obydlie s obdĺžnikovým pôdorysom a jazykovitým schodovitým vstupom z južnej strany. Je to zemnica v pravom slova zmysle (hĺbka od úrovne zachytenia 140 cm, rozmery: 420, s vchodom 590×390 cm). Uprostred čelových stien bol umiestnený kôl a pred vstupom bola do východnej steny čiastočne zapustená hlinená kupoľová pec s priemerom 100 cm (obr. 3). Pri tej istej stene sa nadchádzala 40—50 cm široká lavica. Výplň objektu bola výrazne prepálená, kompaktná, temer mazanicová vrstva dokazuje, že strecha príbytku musela byť pokrytá hlinou.

V objekte sa našiel relatívne veľký počet nálezov (sekera, ostroha, kosák, zámok, motyka, veľká lyžica, podkovy, klin, stavebné kovania, kostené ihlice a obloženia opasku a veľký počet keramiky).

Preskúmané objekty patria, aj napriek ich fragmentárnosti, k najdokonalejšie dochovaným vrcholnostredovekým príbytkom na západnom Slovensku. Po-

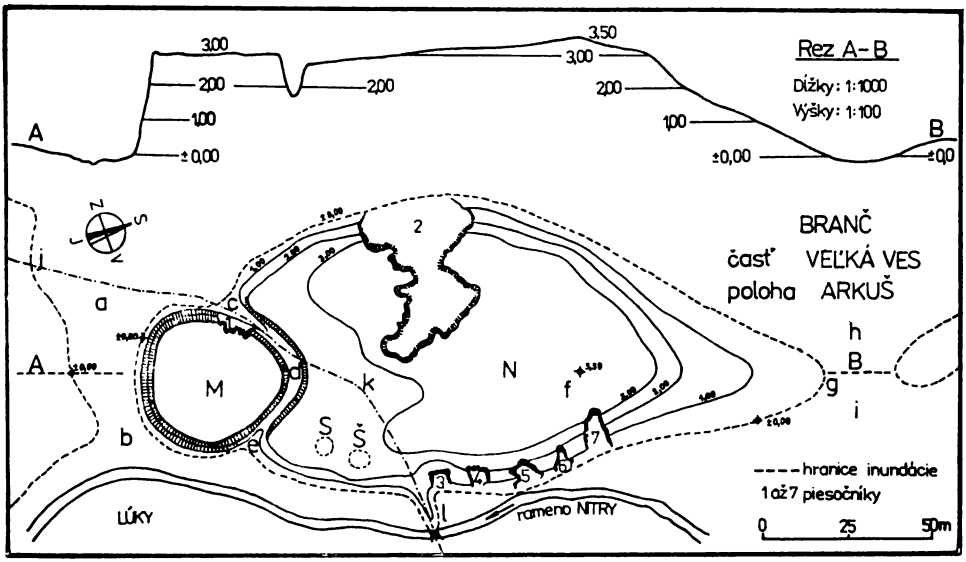

Obr. 2. Branč, časť Veľká Ves, poloha Arkuš — terénny náčrt lokality stav z r. 1993 (podľa Š. Janšáka).

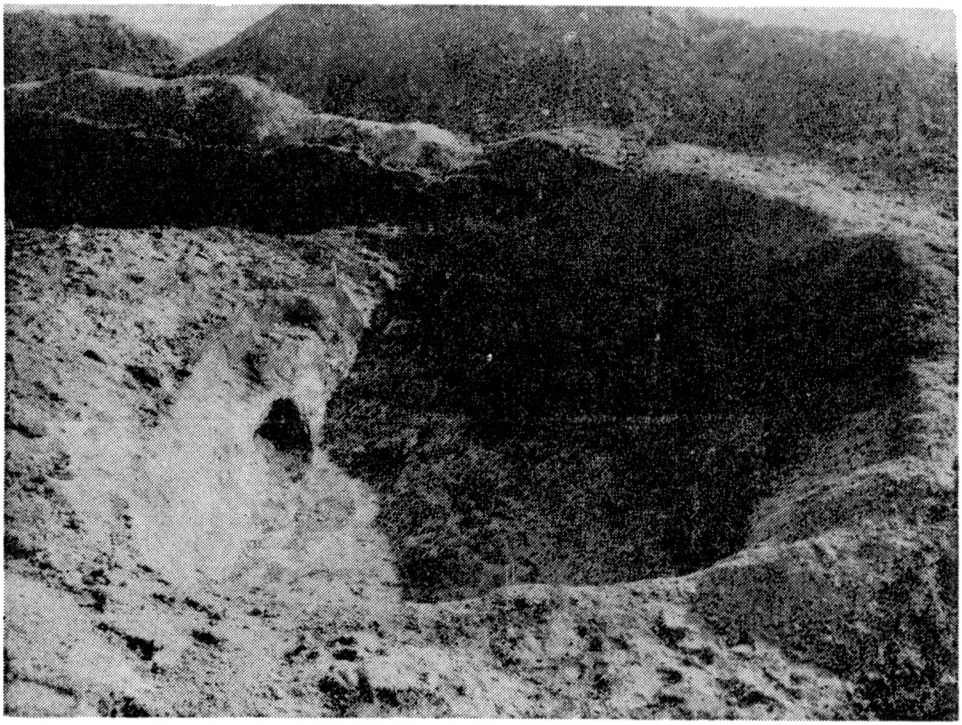

Obr. 3. Branč, časť Veľká Ves, poloha Arkuš — obj. 15.

tvrdzujú fakt, že sa na rozdiel od súsedných teritórií (Morava, Uhorsko južne od Dunaja) ešte aj v 15. stor. hojne využíval typ jednopriestorového domu (čiastočne zahĺbeného, alebo zemnice). Ako vykurovacie zariadenie sa používala hlinená pec umiestená pri stene v strede, alebo v rohu (niekedy v kombinácii s predsunutým ohniskom). Unikátne bolo vykurovacie zariadenie v obj. 15 — hlinená pec, čiastočne zahĺbená do steny domu. Miskovité kachlice s trojuholníkovitým ústím, ktoré sa v nej našli, naznačujú, že v pomerne primitívnom objekte bola postavená akási obdoba malej kachľovej pece. Podobný príbytok zo západného Slovenska, ale ja z priľahlých oblastí, nepoznáme.

Okrem obytných objektov sa na lokalite preskúmalo niekoľko väčších zásobnicových jám s úzkym hrdlom a širokým valcovitým telom. Preskúmal sa aj výrobný objekt so zatiaľ nešpecifikovanou výrobnou funkciou. Jedným z dôležitých výsledkov je zistenie, že okrem vlastnej priekopy dookola motty tu boli vybudované ďalšie fortifikačné zariadenia. Na východnom okraji sa zistilo umelé zostrmenie okraja celej duny — brehu riečnych ramien. Zachytili sa aj dve nové priekopy — jedna hĺboká 220 cm (vonkajšia) a druhá plytšia, hĺboká 120 cm (vnútorná). Pri vonkajšej priekope sa na jej vnútornom okraji zachytili pozostatky niveláciami temer úplne odstráneného valu. Na svahu priekopy sa zistili časti zuhoľnatených drevených trámov, azda pozostatky po vnútornej palisáde. Na základe zásypu možno usudzovať, že obe priekopy boli zasypané niekedy v druhej polovici 15. stor., resp. na začiatku 16. stor.

Ako už bolo vyššie uvedené, lokalita je výnimočná tým, že sa v objektoch (obydliach) nachádzal pomerne veľký počet mincí. V obj. 15 sa našli nasledu-

júce razby: Uhorsko, Ladislav V. (1453—1457), Kremnica, denár po 1446 (1), 1451—1452 (1); Čechy, interregnum, Kutná Hora, kruhový peniaz okolo r. 1450 (1); Dolné Rakúsko, Albert V. (1411—1439), Viedeň, fenig 1426—1439 (5); Fridrich V. (1424—1493), ako poručník Ladislava Pohrobka, Viedeň, polfenig 1439—1442 (1); Ladislav Pohrobok (1452—1457), Viedeň, fenig 1456 (2), 1456—1457 (1), polfenig 1456—1457 (1); Štajersko, Fridrich V. (1424—1493), fenig 1456 (2); Salzburg, Ján II. (1429—1441), fenig (2); Žigmund I. (1452—1461), fenig (1); Bavorsko — Mníchov, Ernest I. a Viliam III. (1397—1435), Mníchov, fenig (1); Albert III. (1438—1460), Mníchov, fenig (3); Bavorsko — Landshut, Henrich IV. (1393—1450), Oetting, fenig (4); Ľudovít IX. (1450—1479), Landshut, fenig 1450—1460 (1); Oetting, fenig 1450—1460 (2); Horná Falc (Falz-Neuburg), Ján hornofalcký (1404—1448), Amberg fenig (1); neurčená minca, 15. storočie (1). V obj. 44 (obydlie) sa našiel salzburský fenig Jána II. z r. 1429—1441 (typ Radoměřský, str. 140, č. 1a) a bavorský fenig Ľudovíta IX. z r. 1450—1455 (typ Radoměřský, str. 154, č. 72).

V obj. 66 (časť obydlia) sa našlo 7 mincí: Hals-Leuchtenberg, Ján III. (1407—1443), Ľudovít I. (+ 1487), fenigy, r. 1407—1487 (3); Štajersko, Friedrich V. (1424—1493), Graz, fenig 1456 (1); Bavorsko — Landshut, Henrich IV. (1393—1450), Landshut, fenig (typ Radoměřský, str. 151, č. 44) (2) a Uhorsko, Ladislav V. (1453—1457), Kremnica, denár z r. 1451—1452 (typ Huszár 655 vav.) (1). Mince určil J. Hunka. Podľa neho obsahuje nález typické bavorsko-rakúske peniaze zo 40.—60. rokov 15. storočia. K skončeniu jeho dopĺňania a súčasne aj k „strate" došlo okolo roku 1456—1457 (Hunka 1994, v tlači).

Numizmatické nálezy z Branča-Veľkej Vsi, polohy Arkuš sú svojím charakterom ojedinelé na území Slovenska. Ich hodnota je navyše zvýraznená tým, že pochádzajú, na rozdiel od viacerých nálezov, priamo z objektov skú-

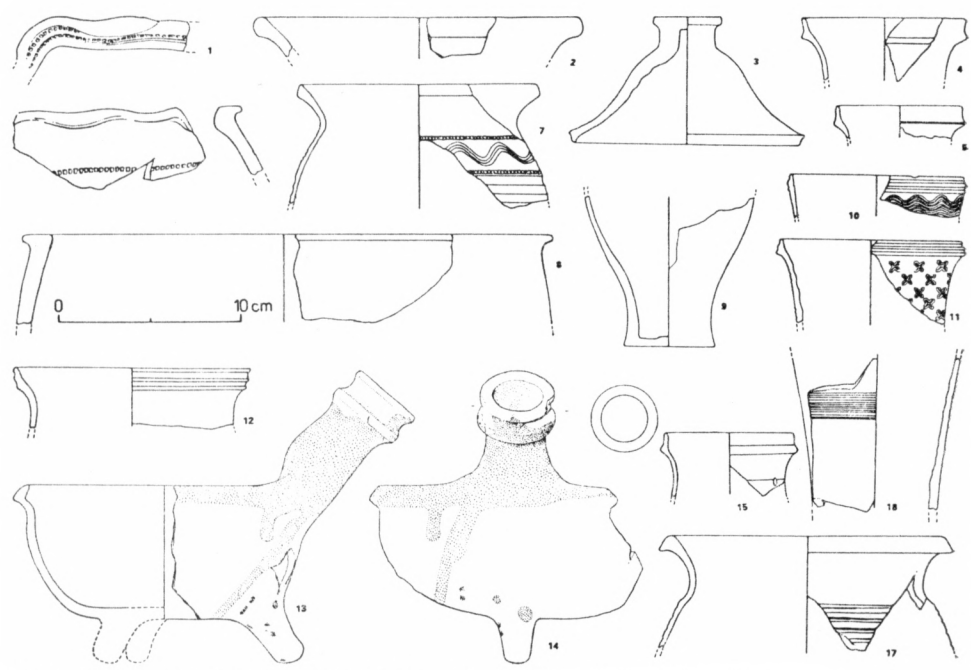

Obr. 4. Branč, časť Veľká Ves, poloha Arkuš — obj. 15 výber z keramických nálezov.

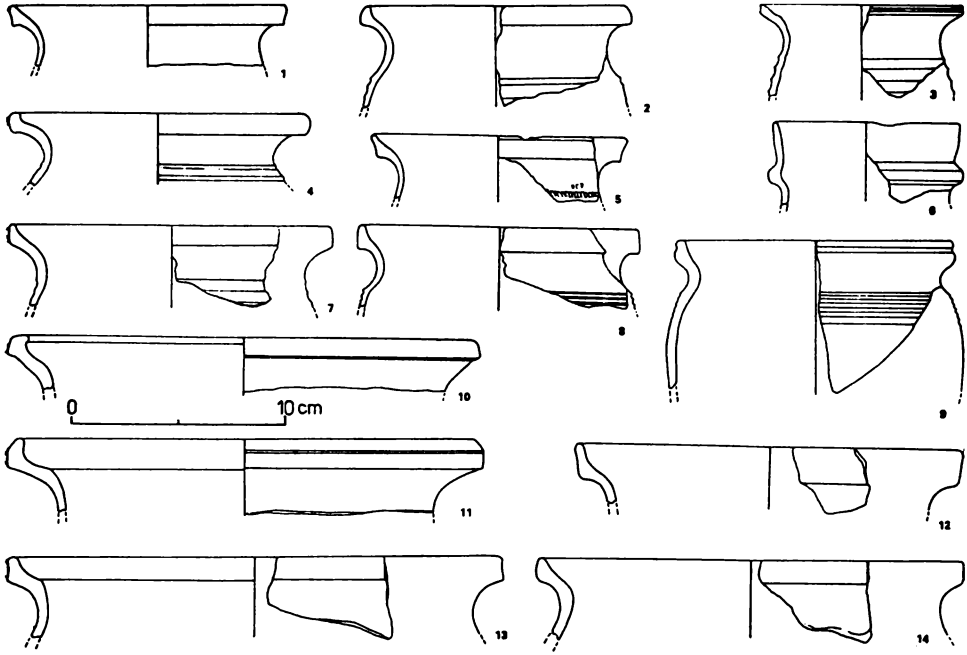

Obr. 5. Branč, časť Veľká Ves, poloha Arkuš — obj. 15 výber z keramických nálezov.

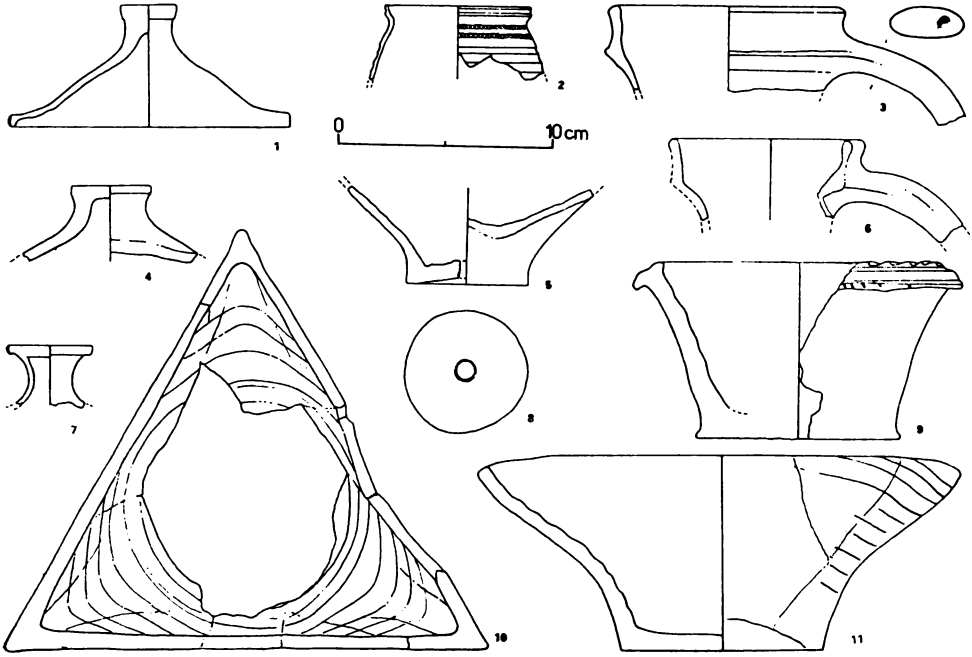

Obr. 6. Branč, časť Veľká Ves, poloha Arkuš — obj. 15 výber z keramických nálezov.

maných archeologickým výskumom. V tejto súvislosti treba pripomenúť, že len 1 minca v obj. 15 sa našla bez použitia špeciálnych prístrojov, t. j. v priebehu výskumu bola zaregistrovaná voľným okom. Ostatné boli nájdené len vďaka tomu, že sa pri výskume používal detektor. Tento fakt naznačuje, že relatívne malé počty nájdených mincí na dávnejšie skúmaných lokalitách nemusia odrážať reálnu situáciu (bez použitia detektoru by sa táto lokalita z hľadiska nálezov mincí neodlišovala od ostatných súvekých sídlisk).

Iba malá časť z doteraz známych bavorských a rakúskych mincí z územia Slovenska z 15. storočia pochádza z pohrebísk — Ducvé (Kolníková 1978, s. 37), Krásno (Kolníková 1976, 39), Dražovice (Kraskovská, 1978, s. 77). Najrozsiahlejšie série rakúskych, prípadne bavorských mincí sa našli na Záhorí — Senica (Kraskovská 1978, s. 74—75), Gbely (Hlinka—Kraskovská—Novák, 1968, s. 131—132, 145), Gbely II (Kraskovská 1978, s. 77) a Sološnica (Polakovič 1992, s. 42). Jeden rakúsky fenig sa našiel aj pri archeologickom výskume na Devíne (Kraskovská 1978, s. 76—77). Z územia východne od Malých Karpát sú podobné nálezy zriedkavejšie a objemovo menšie. Jedna bavorská minca sa našla v Smoleniciach (Kolníková 1978, s. 54), rakúske denáre sa našli vo Štvrtku na Ostrove (Kraskovská 1978, s. 73) a 16 strieborných mincí (podľa opisu rakúskych fenigov) pochádza z Dolného Sŕnia (Kolníková 1978, s. 77). 21 fenigových mincí sa našlo pri výskume bratríckej pevnosti — posádky v Krnči (Kolníková 1978). Väčšina z nich pochádza zo sídliskového objektu v sonde VI-A-C/66 (Katkin 1992, s. 56) (obr. 10).

Rakúské a bavorské, prípadne i české mince nájdené na území Slovenska sa najčastejšie spájajú s pohybmi husitov a bratríkov (Kolníková 1976, s. 43). Podľa J. Hunku hromadný nález mincí z obj. 15 z Branču—Veľkej Vsi—Arkušu naznačuje, aká bola hotovosť priemerného občana stredovekej spoločnosti na strednom Ponitrí (Hunka 1994).

Postavenie lokality dokresľujú aj druhy nálezov. Sekera (obr. 8:1) sa svojím tvarom zaraďuje k obvyklým typom vyrábaným v priebehu 15. stor. (Egyházy—Jurovská—Zachar 1987, s. 106). K poľnohospodárskym nástrojom patrí trojuholníkovitá listovitá čepel motyky (obr. 8:4) a kosák so širokým oblúkom.

Do výstroja koňa patrilo jednoduché zubadlo s postrannými krúžkami (obr. 9:17) a podkovy (obr. 8:6, 7). Najčastejšie sú datované do prvej, prípadne do druhej polovice 15. stor. (Felgenhauer—Schmiedt 1977, s. 273; Slivka 1980, s. 258). Do výstroje jazdca patrila ostroha so širokými ramenami a dlhým bodcom, pravdepodobne ukončeným kolieskom (obr. 7:6). Patrí k menej častým typom. Časťou vybavenia domácnosti boli visace zámky (obr. 7:3), ktorých výroba sa začíná rozmahať v 15. stor. (Temesváry 1963, s. 127, br. 53:2). Funkčné určenie veľkej železnej lyžice (obr. 8:2) je nejasné. Parohové obloženia opasku (obr. 9:3, 4) sú v 15. stor. pomerne častým nálezom nielen na území Slovenska (Slivka 1983, s. 332—334), ale v celej Karpatskej kotline. Niektorí autori ich spájajú s Kumánmi (Sándor 1959, s. 122—123).

V objektoch sa našiel aj veľký počet predmetov súvisiacich so stavbou drevenej konštrukcie príbytku, prevažne železné klince a kliny (obr. 7:1, 5). Na území Slovenska patria k zriedkavostiam nálezy hudobných nástrojov. Železná drumbľa má dozaista svoje vzory v prostredí západnej Európy.

Nálezový celok z obj. 15 má veľký význam aj pre bližšie spoznanie a datovanie vrcholnostredovekej keramiky na strednom Ponitrí. Výrazne prevažuje oxydačne vypálená keramika s rôznymi odtieňmi tehlovočervenej farby (v materiáli je prímes jemného piesku a malých kamienkov) (obr. 4:2, 7, 8 atď.). Do tejto skupiny možno zaradiť temer všetky hrncovité nádoby. V oveľa men-

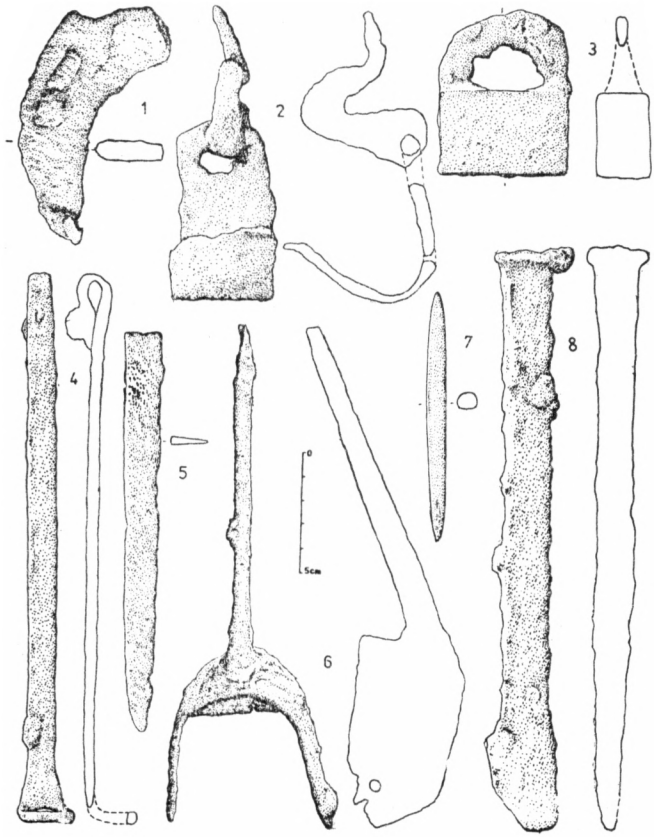

Obr. 7. Branč, časť Veľká Ves, poloha Arkuš — obj. 15 výber z nálezov.

šom počte sa vyskytla šedá keramika (jemná plavená hlina) — hrnce a misa (obr. 4:1). Len v dvoch prípadoch sa vyskytla tzv. biela keramika — ozubeným kolieskom zdobený pohár so zelenou glazúrou (obr. 4:11) majúci paralely na juhu stredného Slovenska, prípadne v centrálnej časti Uhorska a panvica-trojnožka na vnútornej strane zeleno glazovaná (obr. 4:13—14). Pravdepodobne z pohárov pochádzajú aj črepy hnedotehlovej farby (zvlášť jemný materiál, povrch leštený (obr. 4:4, 5, 10, 15). Celkový ráz potvrdzuje poznatky získané v posledných rokoch na archeologických výskumoch stredovekých sídlisk vo východnej časti západného Slovenska (Topoľčianky — Ruttkay 1992; Partizánske-Šimonovany — Ruttkay, A.—Ruttkay, M. 1990; Slažany—Ruttkay 1988) a to: od druhej tretiny 15. stor. tu začína prevažovať výroba oxidačne pálenej keramiky vysokej kvality. Ojedinele sa vyskytne keramika z mierne zrnitého materiálu (farba-odtiene hnedej) nadväzujúca na produkciu 14. stor. Masový výskyt čiernej grafitovej a sivej keramiky je v rámci Slovenska charakteristický len pre širšiu oblasť okolo Bratislavy a smerom východným sa počet jej nálezov rapídne zmenšuje a na viacerých lokalitách chýba. Ojedinele sa objavuje aj biela keramika typická hlavne pre juh stredného Slovenska (Hoššo 1983). V polovici 15. stor. sa na vnútornej strane panvíc — trojnožiek už bežne používala zelená glazúra.

Na základe vyššie uvedených faktov možno predpokladať, že opevnená osada v Branči-Veľkej Vsi v polohe Arkuš slúžila ako tábor menšej skupiny

obyvateľov, najpravdepodobnejšie bratríkov. Zničená bola požiarom. Veľký počet nálezov v zásypoch objekov naznačuje, že po rýchlom zhorení tábora už jeho obyvatelia túto polohu neosídlili a ani si neprišli vyzdvihnúť predmety zanechané v obydliach.

Rozbor numizmatického inventáru poukazuje, že lokalita mohla byť zničená niekedy v závere päťdesiatych, prípadne v 60. rokoch 15. storočia. V tomto období sa územie západného Slovenska nachádzalo vo víre zložitých spoločensko-ekonomických pomerov výrazne poznačených prítomnosťou početných skupín bratríkov (podľa viacerých autorov ich pošet dosiahol na Slovensku 15 000—20 000, Raktoš 1953, s. 36). Práve v rokoch 1458—1467 prebiehali tvrdé boje medzi bratríkmi a kráľovskými vojskami Mateja Korvína. Vrcholia v r. 1465—1467 na západnom Slovensku likvidáciou tábora vo Veľkých Kostoľanoch a tým viac-menej likvidácou celého bratríckeho hnutia (Gácsová 1977, s. 188).

Bratríci počas svojho pôsobenia na Slovensku obsadili niekoľko hradov a vybudovali si celú sieť opevnených sídlisk — táborov. K najznámejším archeologicky skúmaným patria Vyšehrad v Turci (Remiášová, 19), Nižný Tvarožec (Blahuta 1963, s. 223—231), Chmeľov (Polla 1962, s. 61—62). Na západnom Slovensku patria k najvýznamnejším lokality Gajary (Polla 1962, s. 97—168) a Krnča (Katkin 1992). Zo stálych táborov na celom území Slovenska boli najdôležitejšie na Zelenej hore pri Hrabušisiach, v Haligovciach, Medzilaborciach, Sabinove, Teplici na Spiši, Veľkých Kostoľanoch, Petri pri Hlohovci atď. (Marsina, Ratkoš, Sopko, Vozár 1986, s. 408).

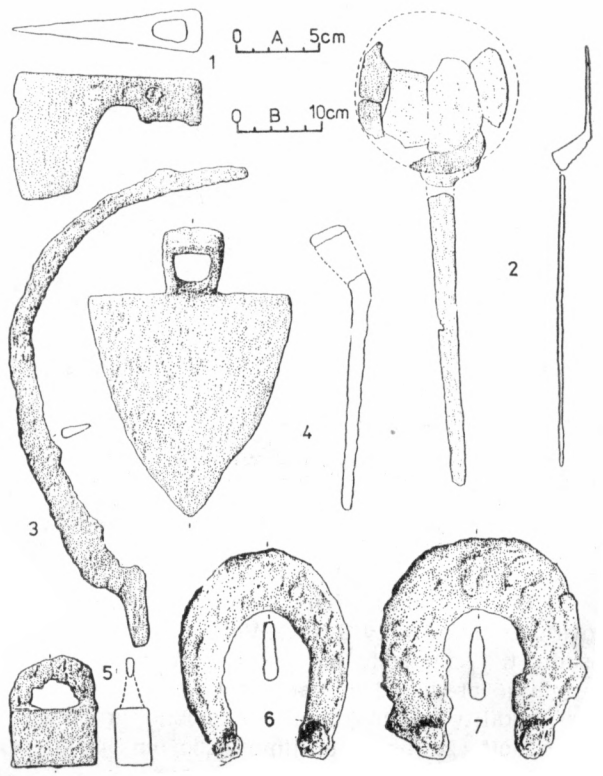

Obr. 8. Branč, časť Veľká Ves, poloha Arkuš — obj. 15 výber z nálezov.

Historické pramene dokazujú, že aj v priebehu 50. a 60. rokov 15. stor. prúdili na Slovensko neustále nové skupiny z Rakúska a Moravy (Gácsová 1977; Ratkoš 1953, s. 39). Práve s týmito jednotkami možno spájať výskyt rakúskych, bavorských, prípadne českých mincí. Zaujímavosťou pertraktovanej lokality je, že sa tu našli aj predmety naznačujúce existenciu poľnohospodárstva, t. j. môže tu ísť o snahu prispôsobiť sa novým spoločenskoekonomickým pomerom a zanechať vojnové remeslo.

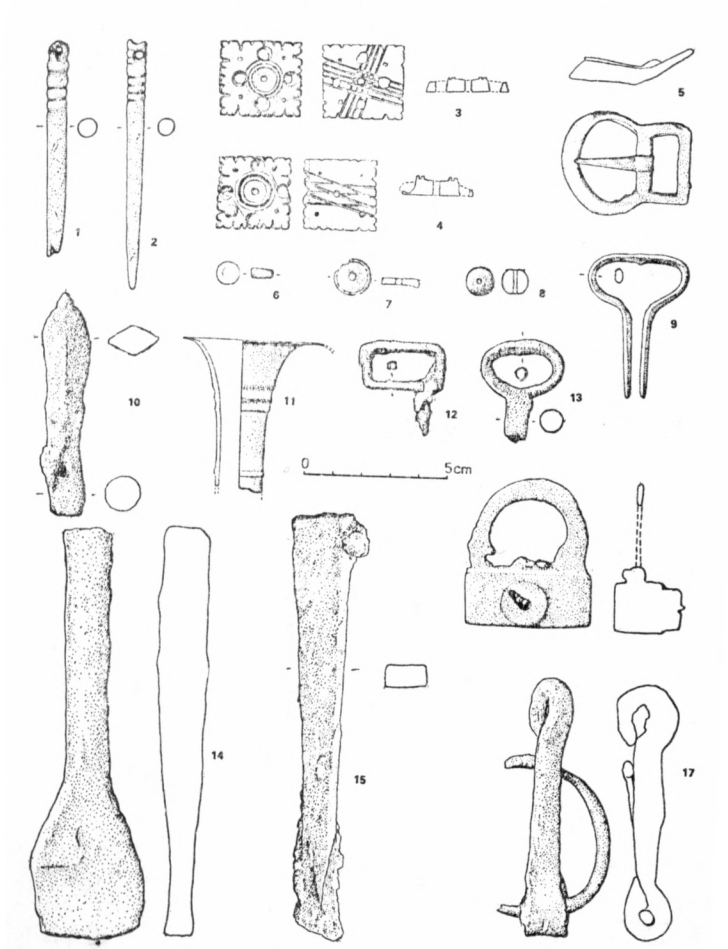

Obr. 9. Branč, časť Veľká Ves, poloha Arkuš — výber z nálezov: obj. 15: 1—4, 6—8, 12—15, 17, obj. 3: 16, obj. 41: 11, obj. 66: 5, 9.

Záver

Ešte pred definitívnym spracovaním získaných informácií možno konštatovať, že lokalita v Branči-Veľkej Vsi v polohe Arkuš predstavuje opevnenú osadu, t. j. nie je to len sídlo feudála (ako naznačovala celková konfigurácia terénu a predchádzajúce prieskumné akcie). Keďže vlastná mottovitá južná časť lokality sa neskúmala, nemožno ju bližšie funkčne definovať, t. j. nedá sa vylúčiť, že by v určitom časovom úseku neslúžila ako menšie feudálne

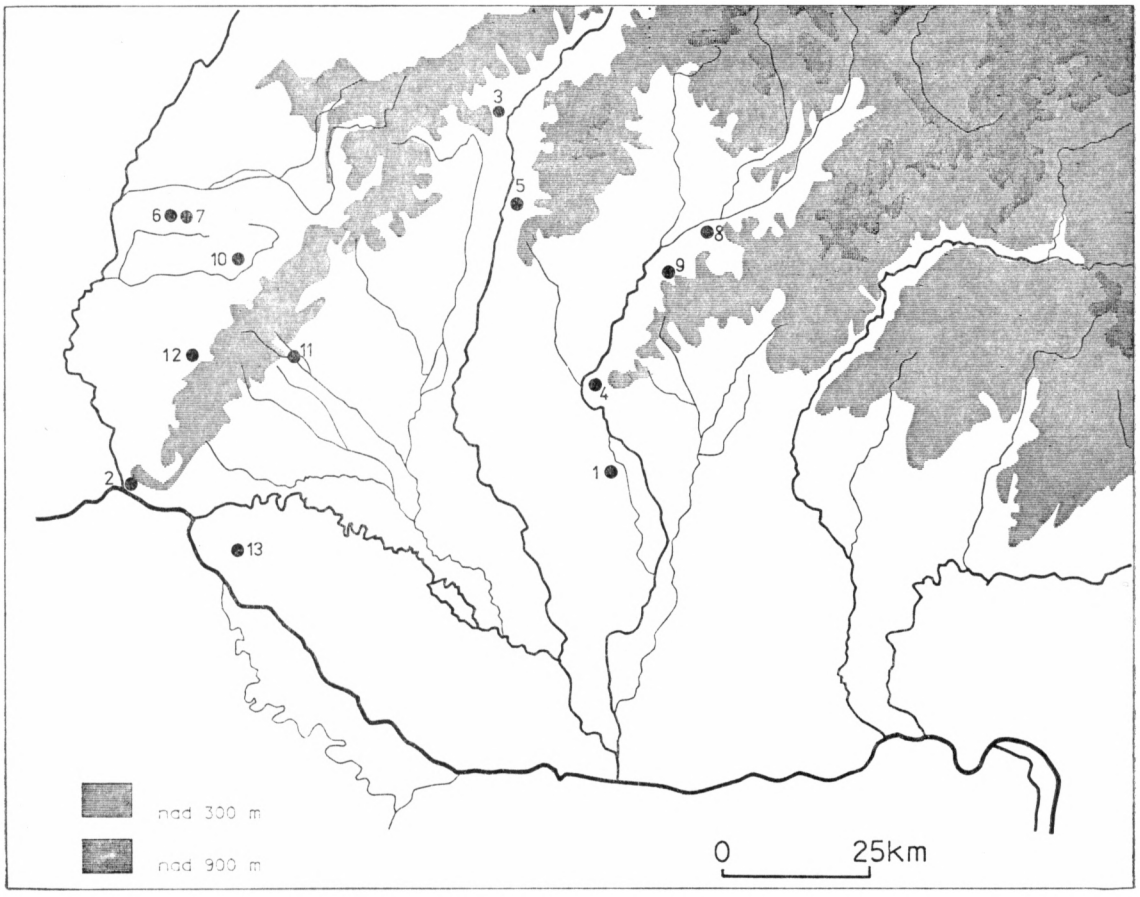

Obr. 10. Mapa juhozápadného Slovenska s vyznačenými nálezmi rakúskych a bavorských mincí z 15. stor. 1 — Branč; 2 — Devín; 3 — Dolné Srnie; 4 — Dražovce; 5 — Dražovce; 6—7 — Gbely; 8 — Krásno; 9 — Krnča; 10 — Senica; 11 — Smolenice; 12 — Sološnica; 13 — Štvrtok na Ostrove.

sídlo. Neobvykle vysoký počet mincí nájdený v obytných stavbách dokazuje, že poloha bola najsilnejšie osídlená v polovici 15. stor.

Vvvstáva otázka. kto osadu vystaval a v nej býval, prečo ju opevnil a čo spôsobilo jej náhly zánik. Podľa numizmatika k skončeniu dopĺňania nájdených mincí došlo okolo r. 1456—1457. Dozaista dôležitým ukazovateľom je fakt, že mince boli prevažne rakúsko-bavorskej proveniencie.

V rozkolísaných spoločenskopolitických pomeroch 15. stor. boli opevnené osady-tábory najcharakteristickejšie pre bratríkov, no nemožno vylúčiť, že práve pred ich útokmi si mohli opevniť svoju dedinu domáci obyvatelia. Keďže cez túto polohu má v budúcnosti opätovne viesť ďalšia vetva plynovodu, budeme sa snažiť preskúmať priamo ohrozenú časť a urobiť všetko pre to, aby sa následne mohla celá poloha doskúmať. Na území západného Slovenska by sme tak mohli získať prvú komplexe preskúmanú vrcholnostredovekú osadu.

Literatúra

BLAHUTA, F., 1963: Bratrícky tábor v Nižnom Tvarožci, okr. Bardejov. Nové obzory 5, s. 223—231.
EGYHÁZY—JUROVSKÁ, B.—ZACHAR, L., 1987: Príspevok k stredovekému osídleniu v Palárikove. In: Zborník Slovenského národného múzea LXXXI — História 27, s. 95—114. Bratislava 1987.
FELGENHAUER-SCHMIEDT, S., 1977: Das Fundmateril des Hausbergs zu Gaiselberg, NO. Archaeologia Austriaca, LXI/LXII, s. 209—336. Wien 1977.
HABOVŠTIAK, A. 1985: Stredoveká dedina na Slovensku. Bratislava.
GÁCSOVÁ, A., 1977: Boje Mateje I. proti Jánovi Jiskrovi z Brandýsa v rokoch 1458—1467. Historický časopis 25, s. 187—216.
HOŠŠO, J., 1983: Prehľad vývoja stredovekej keramiky na Slovensku. Archaeologia historica 8, s. 215—231.
HUNKA, J., 1994: Mince z 15. storočia z Branču. Slovenská numizmatika, v tlači.
JANŠÁK, Š., 1933: Staré osídlenie Slovenska. In: Sborník muzeálnej spoločnosti slovenskej XXXVII, 1933. s. 62.
KATKIN, S., 1992: Krnča—Tábor. Bratrícka pevnosť v hornom Ponitrí. Diplomová práca, Bratislava.
KOLNÍKOVÁ, E.. 1978: In: Hlinka, J.—Kolníková, E.—Kraskovská, Ľ.—Novák, J.: Nálezy mincí na Slovensku III. Bratislava 1978.
KOLNÍKOVÁ. E., 1976: Podiel nálezov mincí na osvetľovaní územia dnešného Topoľčianského okresu. In: Západné Slovensko 3. s. 37—47. Trnava 1976.
KRASKOVSKÁ, Ľ., 1978: In: Hlinka. J.—Kolníková, E.—Kraskovská, Ľ.—Novák, J.: Nálezy mincí na Slovensku III. Bratislava 1978.
KRASKOVSKÁ, Ľ., 1968: In: Hlinka, J.—Kraskovská, Ľ.—Novák, J.: Nálezy stredovekých a novovekých mincí na Slovensku. Nálezy mincí na Slovensku II. Bratislava 1968.
POLLA, B., 1962: Pamiatky hmotnej kultúry 15. storočia z Posádky pri Gajaroch. In: SbSNM 56 — História, 2. s. 107—140.
POLLA, B., 1962: Historickoarcheologický výskum na bratríckej posádke v Chmeľove. In: Nové Obzory, 4. s. 52—76.
RATKOŠ, P., 1953: Husitské revolučné hnutie a Slovensko. Historický časopis 1, s. 26—41.
RUTTKAY, A.—RUTTKAY, M., 1990: Archeologický výskum kaštieľa v Partizánskom-Šimonovanoch. In: Študijné zvesti AÚ SAV v Nitre. Nitra 1990.
RUTTKAY, M., 1988: Hrnčiarska pec z vrcholného stredoveku v Sľažanoch. In: Študijné zvesti AÚ SAV v Nitre, s. 127—142. Nitra 1988.
RUTTKAY, M., 1991: Výskum hradu v Topoľčiankach. Archaeologia historica 16, s. 255—267.
SÁNDOR, G. M., 1959: Közepkori csontosövek a Magyar Nemzeti Múzeumból, Folia Archaeologica XI, s. 115—125.
SLIVKA, M., 1980: Stredoveké hutníctvo a kováčstvo na východnom Slovensku. In: Historica Carpatica XI. s. 218—285. Košice 1980.
SLIVKA, M., 1983: Výrobky z kosti a parohu na Slovensku z obdobia stredoveku. Archaeologia historica 8. s. 327—346.
TEMESVÁRY, S., 1963: Kulcstípusok és zármechanizmusok fejlödése a XVI—XVIII. században, Folia Archaeologica XV, s. 107—148.

Zusammenfassung

Untersuchung der mittelalterlichen befestigten Siedlung in Branč-Veľká Ves (Slowakei)

Die Grabungsarbeiten wurden in den Wintermonaten (November, Dezember und Februar) in den Jahren 1992—1993 durchgeführt. Insgesamt wurden 69 Objekte festgestellt: 7 sind neolitisch (Linear-Keramik) 9 eneolitisch 2 aus der Spätbronzezeit, 1 aus der Kaiserzeit und 60 Objekte stammen aus dem Mittelalter. 4 Objekte kann man als Häuser bezeichnen (Objekte Nr. 3. 44, 66, 15). Vom Objekt Nr. 44, wurde die Nordecke gut erhalten (330×280 cm, Eintiefung 30—40 cm). In der Ecke wurden Spuren des Backofens festgestellt. Vom Backofen stammen einige Scherben und eine Münze.

Haus 66 (330×220 cm, Tiefe 50 cm) wurde durch eine jüngere Lehmgrube zerstört. Die Heizeinrichtung wurde bei der Südwand freigelegt. Aus diesem Haus stammen Nagel, Messer, Keramik und 7 Münzen.

Im guten Zustand war das Grubenhaus Nr. 15. Sein Grundriß war rechteckig 420 X 390 cm, die Eintiefung machte 140 cm. An der Südseite war ein treppenförmiger Eingang. Der Backofen aus Lehm wurde teilweise in die Ostwand eingegliedert. Sein Durchschnitt maß 100 cm. An derselben Wand war noch eine 40—50 cm breite Bank. Aus diesem Haus stammen zahlreiche Gegenstände: Beil, Sporn, Sichel, Schloß, Hacke, Löfel, Hufeisen, Keil. Baubeschläge, Knochennadel und viele Keramikfunde.

Die Wohnobjekte gehören zu den besterhaltenen hochmittelalterlichen Häusern in der Westslowakei. Es überrascht, daß das einräumige Haus noch im 15. Jhdt. belegt ist. In Mähren und auch in Ungarn waren zu dieser Zeit schon überwiegend dreiteilige Häuser. Als Unikat kann man den Backofen im Haus Nr. 15 bezeichnen. In diesem Backofen wurden einige Kacheln gefunden.

Von weiteren Objekten wurden noch einige Getreidegruben und ein unbestimmtes Erzeugungsobjekt untersucht.

Zu den wichtigen Feststellungen gehört die Befestigung der Motte durche einen Graben und weitere Befestigungen im östlichen Teil der Siedlung. Es handelt sich um zwei Gräben, die 220 cm und 120 cm tief waren. Beide Gräben wurden in der 2. Hälfte des 15. oder am Anfang des 16. Jhdts. zugeschütet.

Die Münzfunde stellen typische bayern-österreichische Münzen aus den 40.—60. Jahren des 15. Jhdts. dar. Diese und auch tschechische Münzen sprechen für die Anwesenheit der Hussiten und sgn. „Brüder" in der Slowakei.

Von besonderer Wichtigkeit sind auch die Keramikfunde für die Datierung der hochmittelalterlichen Keramik auf dem Gebiet der mittleren Slowakei. Die Mehrzahl der Keramik hat ziegelrote Farbe, was für das Oxydationsbrennen spricht. Zwischen den Keramikfunden ist auch ein glasierter Dreifuß.

Diese befestigte Siedlung aller Wahrscheinlichkeit nach hat als Lager der Hussiten gedient und wurde durch einen Brand in den 50—60. Jahren des 15. Jhdts. vernichtet.

Abbildungen:

1. Branč, Velká Ves, Ortslage Arkuš. Situation der Lokalität.
2. Branč, Velká Ves, Ortslage Arkuš. Plan der Lokalität aus dem Jahr 1933 nach Š. Janšák.
3. Branč, Velká Ves, Ortslage Arkuš. Objekt 15.
4. Branč, Velká Ves, Ortslage Arkuš. Keramikfunde aus dem Objekt 15.
5. Branč, Velká Ves, Ortslage Arkuš. Keramikfunde aus dem Objekt 15.
6. Branč, Velká Ves, Ortslage Arkuš. Auswahl der Keramikfunde vom Objekt 15.
7.—8. Branč, Velká Ves, Ortslage Arkuš. Funde aus dem Objekt 15.
9. Branč, Velká Ves, Ortslage Arkuš. Funde aus dem Objekt 15: 1—4, 6—8, 12—15, 17; aus dem Objekt 3:16; aus dem Objekt 41:11; aus dem Objekt 66:5, 9.
10. Die Karte der Südwestslowakei mit den österreichischen und bayerischen Münzfunden aus dem 15. Jhdt. 1 — Branč, 2 — Devín, 3 — Dolné Srnie, 4 — Dražovce, 5 — Ducové, 6—7 — Gbely, 8 — Krásno, 9 — Krnča, 10 — Senica, 11 — Smolenice, 12 — Sološnica, 13 — Štvrtok na Ostrove.